Hoja de datos del producto
Características

XMLA160D2S12
"Presostato xmla 160 bar - escala fija 1 umbral - 1 con o"

Principal

Gama de producto	OsiSense XM
Tipo de producto o componente	Sensores de presión eletromecánico
Tipo de presostato	Sensores presión electromecánico
Nombre corto del dispositivo	XMLA
Pressure rating	160 bar
Fluido controlado	Aceite hidráulico - tipo de cable: 0…160 °C)
Clip-en la etiqueta	G 1/4 (hembra) acorde a ISO 228
Consecutivo, seguido, continuo, adosado	Terminales de abrazaderas roscadas, 1 x 0.5...2 x 2.5 mm² 1 conector ISO M20
Calibre AWG	AWG 20...AWG 14
Entrada de cable	Cable gland 7…13 mm
Tipo de contactos y composición	1 C/O
Aplicación específica de producto	-
Tipo presostato de operación	Detección de 1 limiar único
Tipo de circuito eléctrico	Circuito de control
Tipo de escala	Diferencial fijo
Visualización local	Donde
Rango de ajuste alto	10…160 bar
Rango de ajuste bajo	4,5…142 bar
Presión máxima permitida - sob	360 bar
Presión de destrucción	720 bar
Accionador de presión	Pistón
Materiales en contacto con flu	Acero PTFE Latón FPM, FKM
Material del envolvente	Aleación de cinc
[In] Corriente nominal	3 A, B300, AC-15 (Ue = 120 V) acorde a EN/IEC 60947-5-1 1,5 A, B300, AC-15 (Ue = 240 V) acorde a EN/IEC 60947-5-1 0,1 A, R300, DC-13 (Ue = 250 V) acorde a EN/IEC 60947-5-1

Complementario

Diferencial natural a valores bajos	5,5 bar - tipo de cable: +/- 1 bar)
Diferencial natural en altos valores	18 bar - tipo de cable: +/- 3 bar)
Presión máxima permitida - por	200 bar
Tipo de bloque de terminales	4 terminales
Rango de operación	60 cyc/mn
Precisión de repetición	2 %
[Ui] Tensión nominal de aislamiento	300 V acorde a UL 508 500 V acorde a EN/IEC 60947-1 300 V acorde a CSA C22.2 No 14
[Uimp] Resistencia a picos de tensión	6 kV acorde a EN/IEC 60947-1

La información suministrada en esta documentación contiene descripciones generales y/o características técnicas de los productos incluidos y sus prestaciones.
Esta documentación no pretende ser un sustituto de, y no se va a usar para determinar la idoneidad y la fiabilidad de estos productos para aplicaciones específicas de usuario.
Es responsabilidad de los usuarios o integradores realizar el análisis de riesgos adecuada y completamente, evaluar y testear los productos en relación con la aplicación específica pertinente o uso del mismo.
Ni Schneider Electric Industries SAS ni ninguna de sus filiales o subsidiarias serán responsables por el mal uso de la información contenida en el presente documento.

Funcionamiento de contactos auxiliares	Acción de ajuste
Material de los contactos	Contactos de plata
Maximum resistance across terminals	25 MOhm acorde a IEC 255-7, categoria 3 25 mOhm acorde a NF C 93-050 method A
Protección contra cortocircuito	10 A cartucho fusible, tipo gG (gl)
Durabilidad mecánica	6000000 ciclos
Ajustes	Externa
Altura	113 mm
Profundidad	75 mm
Anchura	35 mm
Peso del producto	0,75 kg

Entorno

Normas	CE EN/IEC 60947-5-1 CSA C22.2 No 14 UL 508
Certificaciones de producto	CCC UL EAC LROS (Lloyds Register of Shipping) BV CSA
Tratamiento de protección	TC versión estándar
Temperatura ambiente de funcionamiento	-25…70 °C
Temperatura ambiente de almacenamiento	-40…70 °C
Posición de funcionamiento	Cualquier posición
Resistencia a las vibraciones	4 gn (estado 1) 30…500 Hz) acorde a IEC 60068-2-6
Resistencia a los choques	50 gn acorde a IEC 60068-2-27
Clase de potección contra descargas eléctricas	Clase I acorde a IEC 1140 Clase I acorde a IEC 536 Clase I acorde a NF C 20-030
Grado de protección IP	IP66 acorde a EN/IEC 60529

Packing Units

Tipo de unidad del paquete 1	PCE
Número de unidades en empaque	1
Peso del empaque (Lbs)	760 g
Paquete 1 Altura	4 cm
Paquete 1 ancho	11,8 cm
Paquete 1 Longitud	8 cm
Tipo de unidad del paquete 2	S02
Número de unidades en el paquete 2	13
Peso del paquete 2	10,032 kg
Paquete 2 Altura	15 cm
Ancho del paquete 2	30 cm
Longitud del paquete 2	40 cm

Offer Sustainability

Estado de oferta sostenible	Producto Green Premium
Reglamento REACh	Declaración De REACh
Directiva RoHS UE	Cumplimiento proactivo (producto fuera del alcance de la normativa RoHS UE) Declaración RoHS UE
Sin mercurio	Sí
Información sobre exenciones de RoHS	Sí
Comunicación ambiental	Perfil Ambiental Del Producto

Información Logística

País de Origen	ES

Garantía contractual

Periodo de garantía	18 months

Dimensiones

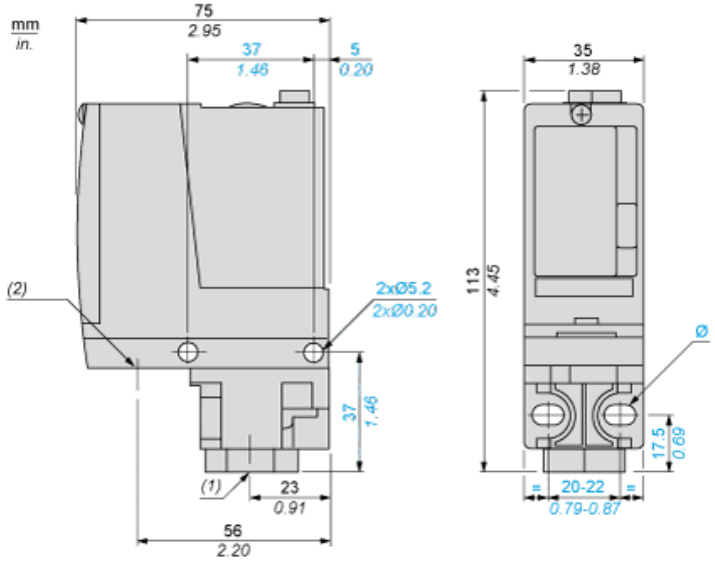

(1) 1 entrada de fluido roscada G1/4 (BSP hembra)
(2) 1 prensaestopas entrada de conexiones eléctricas M20 × 1,5
Ø: 2 orificios alargados Ø 5,2 × 6,7

Diagrama de cableado

Modelo de terminal

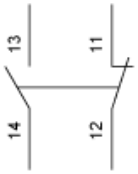

Curvas de funcionamiento

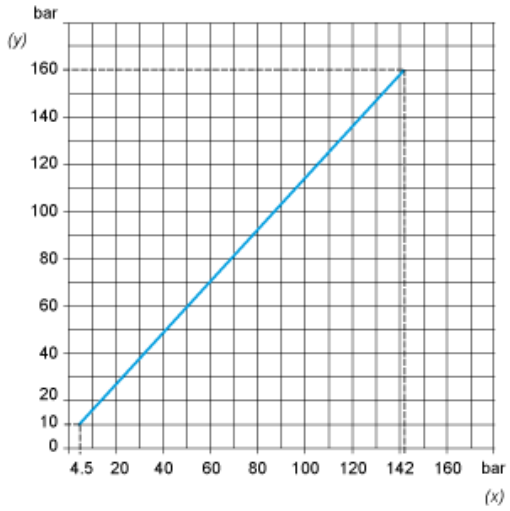

(y) Presión creciente
(x) Presión descendente

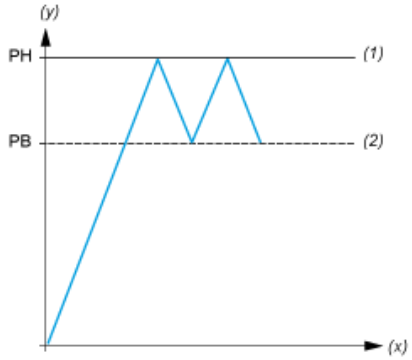

(y) Presión
(x) Tiempo
(1) Valor ajustable
(2) Valor no ajustable
PH: Punto alto
PB: Punto bajo