Hoja de datos del producto
Características

XUX0AKSAT16T
"Sensor fotoeléctrico - haz de luz - sn = 40 m "

Principal

Gama de producto	Telemecanique Photoelectric sensors XU
Nombre de serie	Multimodo de función genérica
Tipo de sensores electrónico	Transmisor de sensores fotoelétrico
Nombre de detector	XUX
Diseño del detector	Compacto 92 x 71
Sistema de detección	Haz fotoelétrico
Material	Plástico
Tipo de circuito de alimentación	DC
Técnica de cableado de detector	3 hilos
Consecutivo, seguido, continuo, adosado	Terminales abraz. fijac., 1 x 1,5 mm² o 1 x 0,75 mm² con adaptador
Aplicación específica de producto	-
Emisión	Infrarojos haz fotoelétrico
Distancia de detección nominal	40 m haz fotoelétrico es necesario un receptor

Complementario

Material del envolvente	PBT
Material de la lente	PMMA
Distancia de detección máxima	60 m haz fotoelétrico
Auxiliar de entrada	Test por corte de emisión
Entrada de cable	1 entrada para pasacables M16 x 1,5, diámetro ext cable: 7…10 mm
LED de estado	1 LED - tipo de cable: verde) para supply on
[Us] Tensión nominal de alimentación	12...24 V DC con capacidad de sujeción: protección de polaridad inversa
Límites de tensión de alimentación	10…36 V DC
Capacidad de conmutación en mA	<= 100 mA - tipo de cable: protección contra sobrecargas y curtos-circuitos)
Frecuencia de conmutación	<= 250 Hz
Maximum voltage drop	<1,5 V - tipo de cable: estado cerrado)
Consumo de corriente	20 mA sin carga
Maximum delay first up	200 ms
Maximum delay response	2 ms
Maximum delay recovery	2 ms
Configuración	Sin ajuste de sensibilidad
Profundidad	77 mm
Altura	92 mm
Anchura	31 mm
Peso del producto	0,2 kg

La información suministrada en esta documentación contiene descripciones generales y/o características técnicas de los productos incluidos y sus prestaciones.
Esta documentación no pretende ser un sustituto de, y no se va a usar para determinar la idoneidad y la fiabilidad de estos productos para aplicaciones específicas de usuario.
Es responsabilidad de los usuarios o integradores realizar el análisis de riesgos adecuada y completamente, evaluar y testear los productos en relación con la aplicación específica pertinente o uso del mismo.
Ni Schneider Electric Industries SAS ni ninguna de sus filiales o subsidiarias serán responsables por el mal uso de la información contenida en el presente documento.

Entorno

Certificaciones de producto	CSA CE UL
Temperatura ambiente de funcionamiento	-25…55 °C
Temperatura ambiente de almacenamiento	-40…70 °C
Resistencia a las vibraciones	7 gn, amplitud = +/- 1,5 mm (estado 1) 10…55 Hz) acorde a IEC 60068-2-6
Resistencia a los choques	30 gn (duración 11 ms) acorde a IEC 60068-2-27
Grado de protección IP	Aislamiento doble IP65 acorde a IEC 60529 Aislamiento doble IP67 acorde a IEC 60529

Packing Units

Tipo de unidad del paquete 1	PCE
Número de unidades en empaque	1
Peso del empaque (Lbs)	183 g
Paquete 1 Altura	4,2 cm
Paquete 1 ancho	9,5 cm
Paquete 1 Longitud	13 cm
Tipo de unidad del paquete 2	S01
Número de unidades en el paquete 2	11
Peso del paquete 2	2,247 kg
Paquete 2 Altura	15 cm
Ancho del paquete 2	15 cm
Longitud del paquete 2	40 cm

Offer Sustainability

Estado de oferta sostenible	Producto Green Premium
Reglamento REACh	Declaración De REACh
Directiva RoHS UE	Cumplimiento proactivo (producto fuera del alcance de la normativa RoHS UE) Declaración RoHS UE
Sin mercurio	Sí
Información sobre exenciones de RoHS	Sí
Comunicación ambiental	Perfil Ambiental Del Producto
Perfil de circularidad	Información De Fin De Vida Útil

Información Logística

País de Origen	ES

Garantía contractual

Periodo de garantía	18 months

Dimensiones

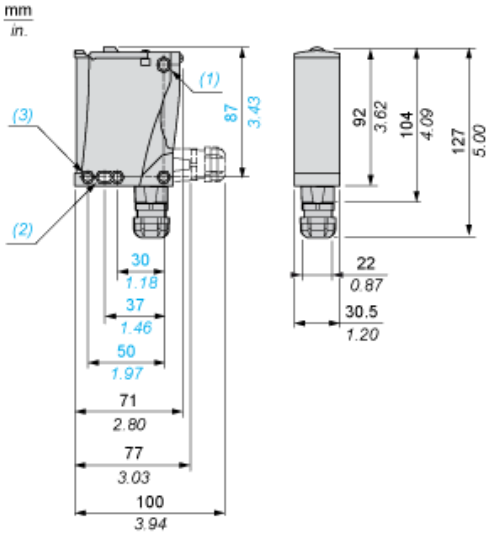

(1) Orificio alargado Ø 5,5 × 7
(2) Orificio alargado Ø 5,5 × 9
(3) Orificio Ø 5,5

Esquemas de cableado

Transmisor CC

M12		Terminales		
1	●	1	⊘	+
3	●	2	⊘	-
2	●	3	⊘	Entrada de interrupción de haz (1)

(1) Entrada no conectada: haz no interrumpido. Entrada conectada a –: haz interrumpido.

Life Is On Schneider Electric
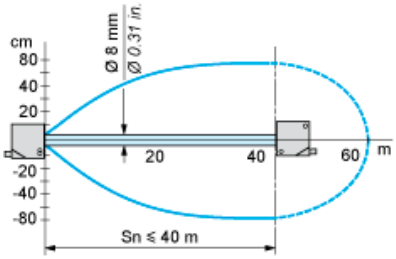
Curvas de detección