Hoja de características del producto
Características

XCSRC32M12
Safety RFID contactless switch - Daisy-Chain model - 2 new re-pairing enabled

Principal

Gama de producto	Detección Preventa Safety
Tipo de producto o componente	Preventa RFID safety switch
Nombre de componente	XCSRC

Complementario

Diseño	Retangular, estándar
Size ((*))	50 x 15 x 15 mm transponder 119.6 x 30 x 15 mm reader
Material	Valox
Conexión eléctrica	2 conectores macho
Tipo de conector	M12 macho
Tipo de fase de salida	Estado sólido, PNP
Salidas de seguridad	2 NO
Número de polos	5
Señalizaciones en local	2 multi-colour LEDs verde, naranja y rojo
[Sa] Distancia de seguridad de operaciones	10 mm face to face
[Sar] assured release sensing distance	35 mm face to face
Approach directions	3 directions-transponder with rotary sensing face
[Ue] tensión asignada de empleo	24 V DC (- 20...10 %) SELV o PELV acorde a EN/IEC 60204-1
[Ie] Corriente nominal de empleo	60 mA
[Ui] Tensión nominal de aislamiento	30 V DC
[Uimp] Resistencia a picos de tensión	0.8 kV IEC 60947-5-2
Tipo de protección	Protección contra cortocircuitos
Tensión máxima de conmutación	26.4 V DC
Capacidad de conmutación en mA	200 mA
Frecuencia de conmutación	<= 0,5 Hz
Risk time	<= 120 ms + 18 ms per additional switch connected in series
Tiempo respuesta	120 ms + 50 ms typical per additional switch connected in series
Primera temporización	5 s
Par de apriete	< 1.5 N.m

Aviso Legal: Esta documentación no pretende sustituir ni debe utilizarse para determinar la adecuación o la fiabilidad de estos productos para aplicaciones específicas de los usuarios

Normas	EN/IEC 60947-5-2 EN/IEC 60947-5-3 ISO 14119
Certificaciones de producto	EAC CSA 22-2 Ecolab ((*)) E2 ((*)) RCM FCC TÜV IC
Marcado	TÜV IC CULus FCC CE RCM ((*)) EAC
Nivel de seguridad	SIL 3 EN/IEC 61508 SILCL 3 EN/IEC 62061 PL = e EN/ISO 13849-1 Category 4 EN/ISO 13849-1
Fiabilidad de la función de seguridad	PFHD = 5E-10/h EN/IEC 62061 PFHD = 5E-10/h EN/ISO 13849-1
Mission time ((*))	20 ano
Temperatura ambiente de funcionamiento	-25...70 °C
Temperatura ambiente de almacenamiento	-40...85 °C
Resistencia a las vibraciones	10 gn 10...150 Hz EN/IEC 60068-2-6
Resistencia a los choques	30 gn 11 ms EN/IEC 60068-2-27
Clase de potección contra descargas eléctricas	Class III EN/IEC 61140
Grado de protección IP	IP65 EN/IEC 60529 IP66 EN/IEC 60529 IP67 EN/IEC 60529 IP69K DIN 40050

Life Is On Schneider Electric

Dimensiones

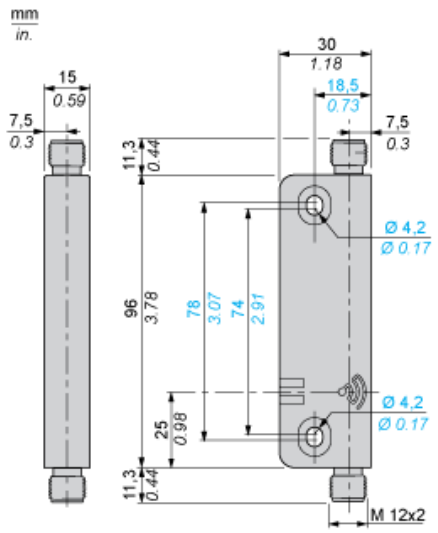

Conexiones

Conectores M12, 5 pins

Conector de salida

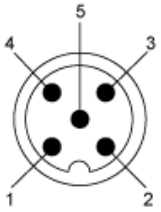

(1) + 24 VCC
(2) OSSD2 (O2)
(3) 0 VCC
(4) OSSD1 (O1)
(5) Salida de diagnóstico (Do)

Conector de entrada

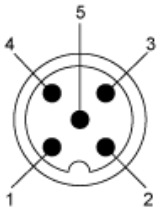

(1) + 24 VCC
(2) ENTRADA 2 (I2)
(3) 0 VCC
(4) ENTRADA 1 (I1)
(5) Entrada de diagnóstico (Di)

Conexiones

Esquema de cableado: conexión serie

Cat. 4 / PL=e (EN/ISO 13849-1) / SIL3 (IEC 61508) / SILCL3 IEC 62061), si se combina con un módulo de seguridad Preventa XPS apropiado PL=e / SIL3

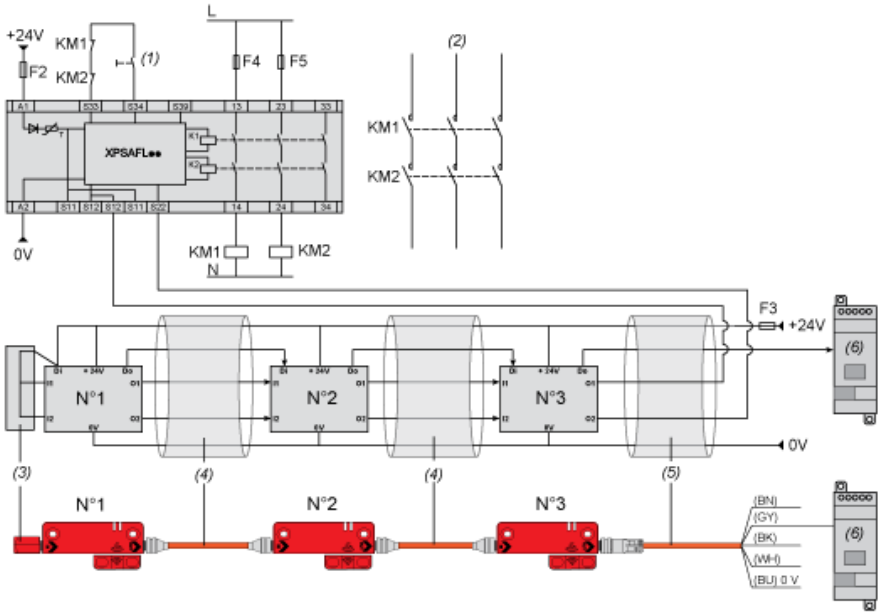

(1) Arranque
(2) Circuito de alimentación
(3) Dispositivo de bucle de retorno
(4) Puentes hembra M12/M12
(5) Conectores hembra precableados
(6) Módulo de diagnóstico (opción)

NOTA: Los conectores KM1 y KM2 deben tener contactos guiados forzados.

Montaje y distancias mínimas

Montaje frente a frente (configuración preferida)

Ejemplo núm. °1	Ejemplo núm. °2
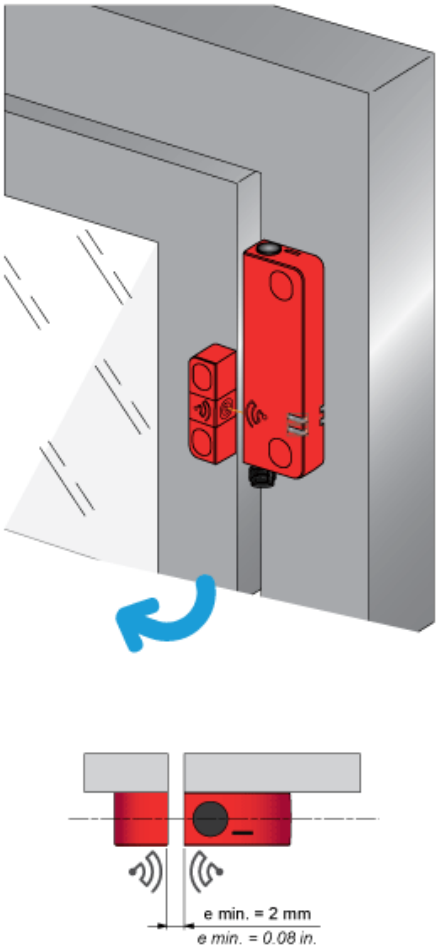	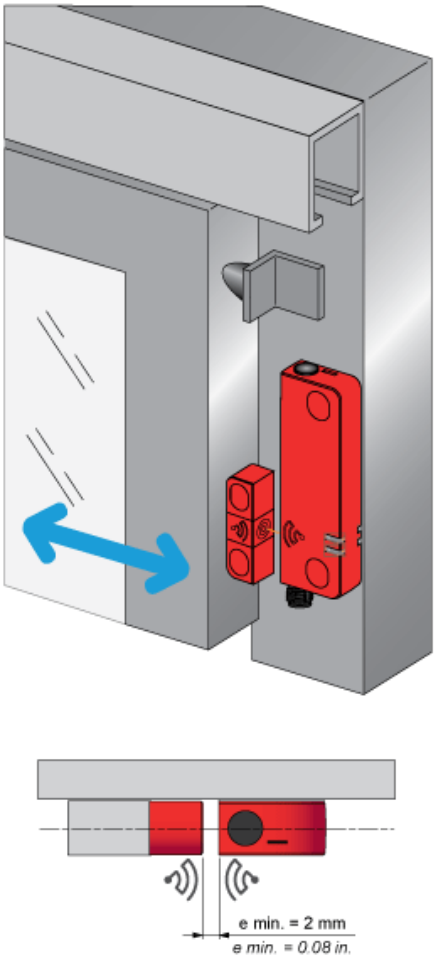
e: Distancia mínima de montaje recomendada entre transpondedor y lector.	e: Distancia mínima de montaje recomendada entre transpondedor y lector.

Montaje frente a frente (configuración preferida)

Ejemplo núm. °3

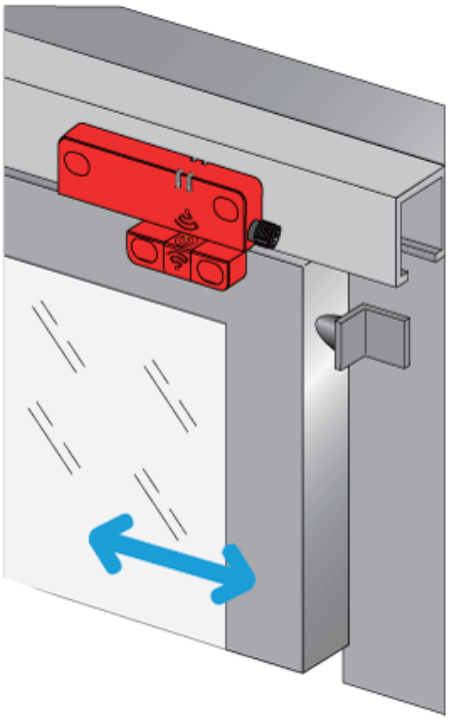

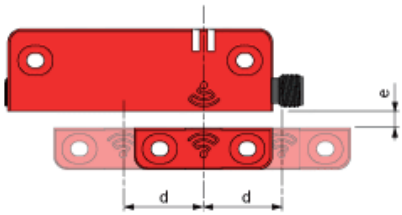

e mín. >2 mm (e: distancia mínima de montaje recomendada entre transpondedor y lector)
d: Límite de detección

Montaje y distancias mínimas

Montaje lado a lado

Configuración de montaje correcta

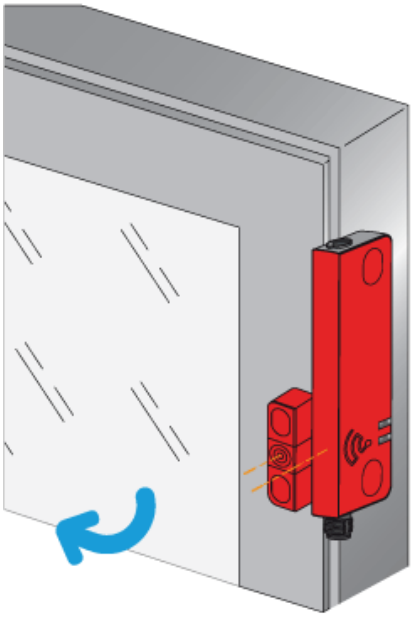

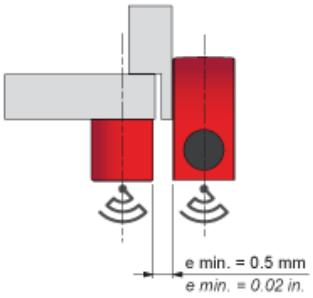

e: Distancia mínima de montaje recomendada entre transpondedor y lector.

Montaje y distancias mínimas

Distancias mínimas de montaje entre conmutadores de seguridad

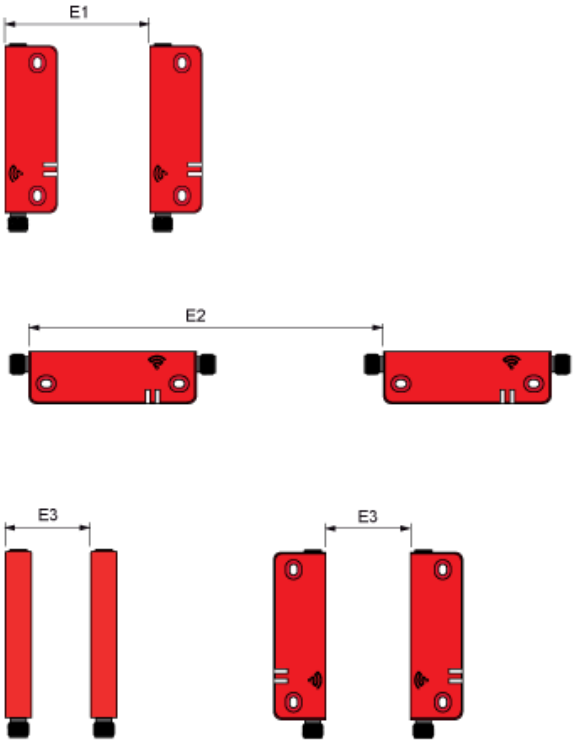

Dimensiones en mm

E1 mín.	E2 mín.	E3 mín.
45	150	65

Dimensiones en pulgadas

E1 mín.	E2 mín.	E3 mín.
1.77	5.91	2.56

Curvas de detección

Montaje frente a frente (configuración preferida)

Distancias de detección Sao y Sar a lo largo del eje Y como función de Z (alineación longitudinal incorrecta para X=0)

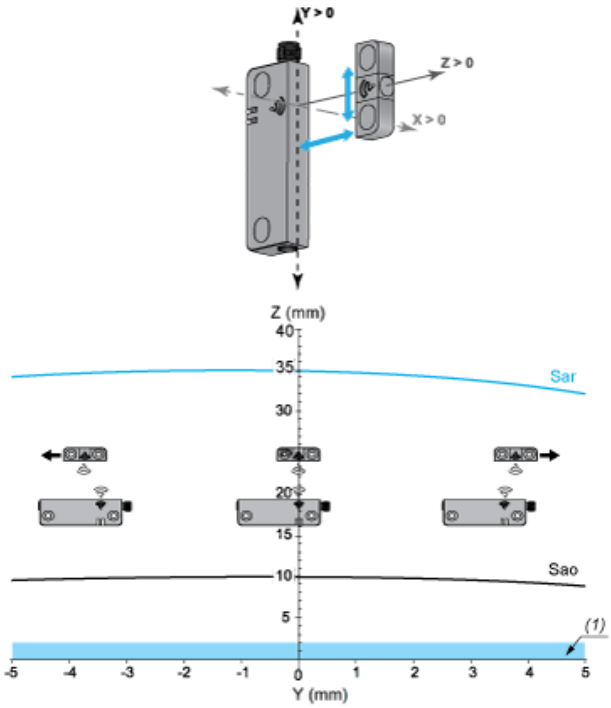

Sar: Distancia de desconexión asegurada
Sao: Distancia de funcionamiento asegurada
(1) Distancia mínima de montaje recomendada entre transpondedor y lector.

Distancias de detección Sao y Sar a lo largo del eje X como función de Z (alineación transversal incorrecta para Y=0)

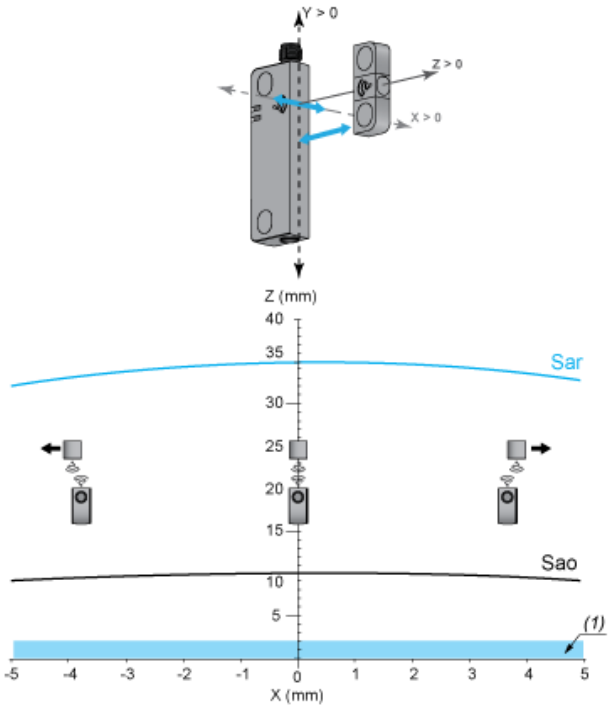

Sar: Distancia de desconexión asegurada
Sao: Distancia de funcionamiento asegurada
(1) Distancia mínima de montaje recomendada entre transpondedor y lector.

XCSRC32M12

Curvas de detección

Montaje lado a lado

Distancias de detección Sao y Sar a lo largo del eje Y como función de X (alineación longitudinal incorrecta para Z=0 mm)

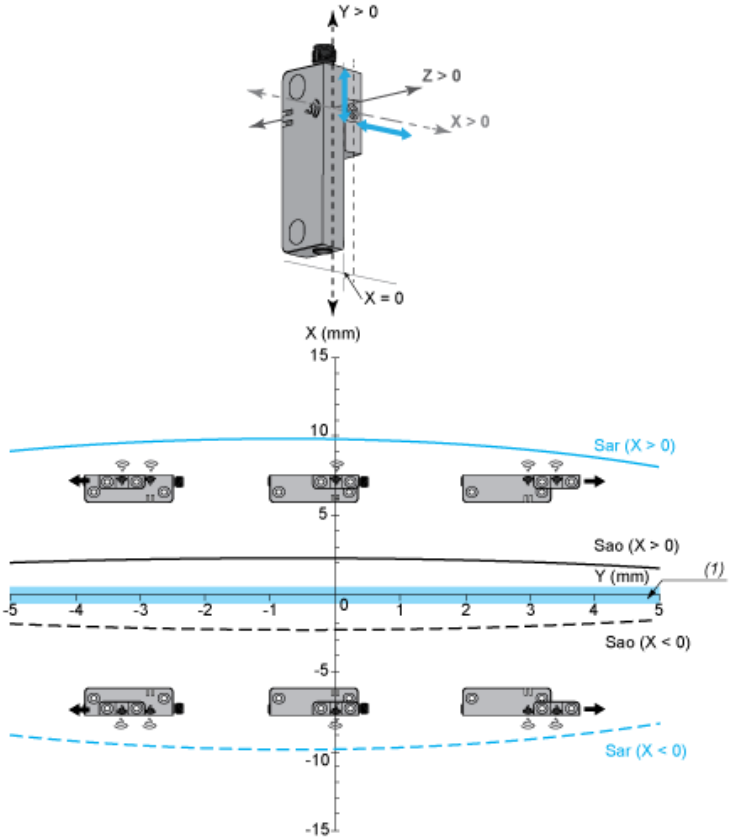

Sar: Distancia de desconexión asegurada
Sao: Distancia de funcionamiento asegurada
(1) Distancia mínima de montaje recomendada entre transpondedor y lector.

Distancias de detección Sao y Sar a lo largo del eje Z como función de X (alineación transversal incorrecta para Y=0 mm)

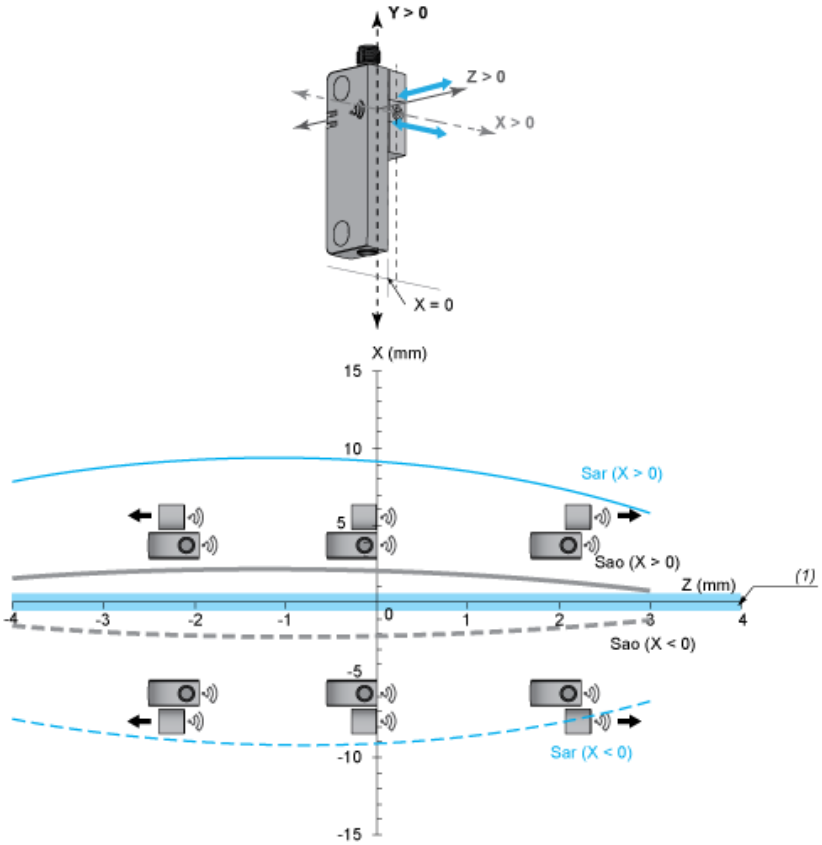

Sar: Distancia de desconexión asegurada
Sao: Distancia de funcionamiento asegurada
(1) Distancia mínima de montaje recomendada entre transpondedor y lector.