Hoja de datos del producto
Características

RSLZVA1
BASE TORNILLO 12 - 24 VAC/VDC

Principal

Gama de producto	Zelio Relay
Tipo de producto o componente	Toma
Disposición de la terminal de contacto	Separado
Compatibilidad de productos	Reles con montaje plug-in, RSL, 1 C/O, circuito de control12 V DC Reles con montaje plug-in, RSL, 1 C/O, circuito de control24 V DC
Forma del pin	Plano
Nombre corto del dispositivo	RSLZ
Se vende en cantidades indivisibles	10
Tensión de conmutación	12 V c.a./c.c. 24 V c.a./c.c.

Complementario

[Ith] intensidad térmica convencional	6 A
[Ue] tensión de funcionamiento nominal	< 300 V CA
Par de apriete	<= 0.5 N.m (M2.5)
Modo de fijación	Resorte plástico de compresión montaje sobre carril DIN simétrico de 35 mm
Marca	CE
Anchura global CAD	6.2 mm
Altura global CAD	78.6 mm
Fondo global CAD	95 mm
Peso del producto	0.023 kg
Límites tensión nominal funcionamiento	11.4...14.4 V 21.6...28.8 V

Entorno

Conexiones - terminales	Conector, 1 x 0,2...1 x 2,5 mm² / AWG 24...AWG 14 Flexible cable con terminal Conector, 1 x 0,2...1 x 2,5 mm² / AWG 24...AWG 14 sólido cable sin terminal
Normas	IEC 61984 UL 508
Certificaciones	CSA GOST
Temperatura ambiente de almacenamiento	-40...85 °C
Temperatura ambiente de trabajo	-40...70 °C
Grado de protección IP	IP20 de acuerdo con EN/IEC 60529
Tensión dieléctrica	2500 V

Sostenibilidad de la oferta

Estado de oferta sostenible	Producto no Green Premium
RoHS (código de fecha: AASS)	Conforme - desde 1320 - Declaración de conformidad de Schneider Electric- Declaración de conformidad de Schneider Electric
REACh	La referencia no contiene SVHC
Perfil ambiental del producto	Disponible Perfil Medioambiental

La información suministrada en esta documentación contiene descripciones generales y/o características técnicas de los productos incluidos y sus prestaciones.
Esta documentación no pretende ser un sustituto de, y no se va a usar para determinar la idoneidad y la fiabilidad de estos productos para aplicaciones específicas de usuario.
Es responsabilidad de los usuarios o integradores realizar el análisis de riesgos adecuada y completamente, evaluar y testear los productos en relación con la aplicación específica pertinente o uso del mismo.
Ni Schneider Electric Industries SAS ni ninguna de sus filiales o subsidiarias serán responsables por el mal uso de la información contenida en el presente documento.

Información Logística

País de Origen	China

Garantía contractual

Warranty period	18 months

Dimensiones

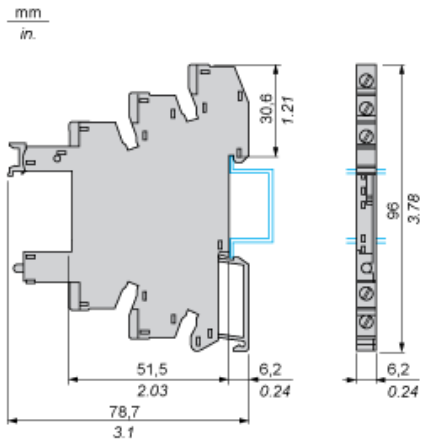

Diagrama de cableado

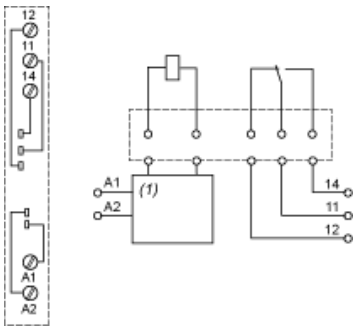

(1) Circuito de protección

Ejemplo de montaje de puente del bus RSLZ2 en conectores

Vista lateral

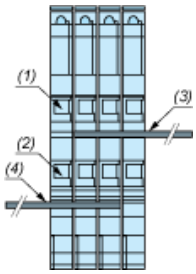

(1) A1
(2) A2
(3) Polaridad A1 del puente del bus
(4) Polaridad A2 del puente del bus