Hoja de características del producto
Características

XUVU06M3NSNM8
"Horquilla etiqueta sensor ultrasónico 60x3 - 12..24 v dc - npn no/nc m8 conectado ((*))"

Principal

Gama de producto	Telemecanique Photoelectric sensors XU
Nombre de serie	Embalagem de la aplicación
Tipo de sensores electrónico	Sensores fotoelétrico
Nombre de detector	XUV
Diseño del detector	Garfo
Sistema de detección	Haz fotoelétrico
Emisión	Ultrasonic
Tipo de ajuste	With ((*))
Passage width ((*))	3 mm
Passage depth ((*))	69 mm
Material	Metal
Tipo de circuito de alimentación	DC
Técnica de cableado de detector	4 hilos
Tipo de salida digital	NPN
Función de salida digital	1 a o 1 NF programable
Consecutivo, seguido, continuo, adosado	1 conector macho M8, 4 patillas
Aplicación específica de producto	Detection of transparent labels ((*))
Distancia de detección nominal	3 mm thru beam

Complementario

Configuración	Numeric potentiometer ((*))
Material del envolvente	Aleación de cinc
Material de la lente	PC
Precisión	+/- 0.20 mm en 120 m/min
Minimum label length	2 mm
Minimum distance between labels	2 mm
Maximum passing speed of object	180 m/min
Tipo de señal de salida	Discreta
Tipo de salida	Estado sólido
LED de estado	Estado de salida, estado 1 1 LED - tipo de cable: amarillo)

Aviso Legal: Esta documentación no pretende sustituir ni debe utilizarse para determinar la adecuación o la fiabilidad de estos productos para aplicaciones específicas de los usuarios

	Modo de ajuste y bloqueo de teclado, estado 1 1 LED - tipo de cable: rojo)
[Us] Tensión nominal de alimentación	12...24 V DC con capacidad de sujeción: protección de polaridad inversa
Límites de tensión de alimentación	10…30 V DC
Capacidad de conmutación en mA	<= 100 mA - tipo de cable: protección contra sobrecargas y curtos-circuitos)
Frecuencia de conmutación	<= 1500 Hz
Maximum voltage drop	<2 V - tipo de cable: estado cerrado)
Maximum delay first up	30 ms
Maximum delay response	0,3 ms
Maximum delay recovery	0,3 ms
Profundidad	47 mm
Altura	92,5 mm
Anchura	18 mm
Peso del producto	0,13 kg

Entorno

Certificaciones de producto	CE CULus
Temperatura ambiente de funcionamiento	5…55 °C
Temperatura ambiente de almacenamiento	-20…70 °C
Resistencia a las vibraciones	7 gn, amplitud = +/- 1,5 mm (estado 1) 10…55 Hz) acorde a IEC 60068-2-6
Resistencia a los choques	30 gn (duración 11 ms) acorde a IEC 60068-2-27
Grado de protección IP	IP65 acorde a IEC 60529

Packing Units

Tipo de unidad del paquete 1	PCE
Número de unidades en empaque	1
Peso del empaque (Lbs)	0,160 kg
Paquete 1 Altura	0,350 dm
Paquete 1 ancho	0,730 dm
Paquete 1 Longitud	1,310 dm
Tipo de unidad del paquete 2	S01
Número de unidades en el paquete 2	15
Peso del paquete 2	2,592 kg
Paquete 2 Altura	15 cm
Ancho del paquete 2	15 cm
Longitud del paquete 2	40 cm

Offer Sustainability

Directiva RoHS UE	Cumplimiento proactivo (producto fuera del alcance de la normativa RoHS UE) Declaración RoHS UE
Sin mercurio	Sí
Información sobre exenciones de RoHS	Sí

Información Logística

País de Origen	ES

Garantía contractual

Periodo de garantía	18 months

XUVU06M3NSNM8

Dimensiones

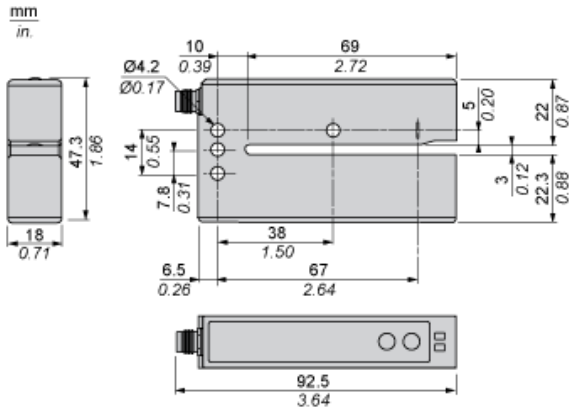

Esquemas de cableado

Conector

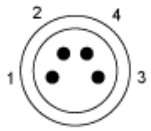

1: BN: marrón
2: WH: blanco (aprendizaje remoto)
3: BU: azul
4: BK: negro

Función NPN

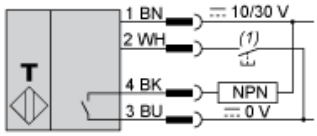

(1) Aprendizaje remoto