FICHA DE PRODUCTO

Referencia 232A-G05X1A-01

LA IMAGEN PUEDE NO COINCIDIR CON EL ACABADO FINAL

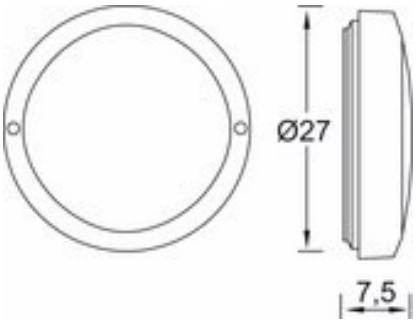

Lámpara

Portalámparas	E27
Lampara	LED
Potencia	6W
Lampara II	LED
Potencia II	9W
Lampara III	CMPCT
Potencia III	11W
Fuente de Luz	USO GENERAL
Nº Fuentes Luz	1

Tipo de instalación

INT/EXT	Exterior
Aplicación	Superficie pared y/o techo

Material y acabado

Material del cuerpo	aluminio
Material del difusor	Cristal Matizado
Material Marco/Aro	Aluminio
Acabado	Blanco

Datos eléctricos

Alimentación	110V-240V AC
Equipo	Sin equipo no precisa
Clase	I

Datos físicos

IP	65
Superficie inflamable	SI
Peso	1,7Kg
Ancho	270
Largo	75

Óptica

Distribución fotométrica	Simétrica Directa

Detalles técnicos generales

Clase Energética	A++,A+,A,B,C,D,E
Lámpara Incluida	No
Bajo pedido	No
Mantenimiento periódico	No
Salidas de cable	1
Dimerable	No
Equipo de emergencia	No
Resistencia a la corrosión	No
Ecoraee	CAT-B
Frecuencia	50/60Hz
Equipo auxiliar	No