Hoja de características del producto
Características

XUZC24
"Reflector curto alcance - 24x21mm"

Principal

Gama de producto	Telemecanique Photoelectric sensors XU
Accesorio / categoría de parte separada	Acessórios de sensor
Accesorio/Tipo de componente	Reflector
Accesorio/Destino de parte separada	Sensores fotoelétrico con sistema de reflexo estándar
Forma de reflector	Retangular
Se vende en cantidades indivisibles	1

Complementario

Dimensión de accesorio	24 x 21 mm
Peso del producto	0,01 kg

Packing Units

Tipo de unidad del paquete 1	PCE
Número de unidades en empaque	1
Peso del empaque (Lbs)	0,008 kg
Paquete 1 Altura	0,300 dm
Paquete 1 ancho	0,120 dm
Paquete 1 Longitud	0,500 dm
Tipo de unidad del paquete 2	S01
Número de unidades en el paquete 2	100
Peso del paquete 2	1,1 kg
Paquete 2 Altura	15 cm
Ancho del paquete 2	15 cm
Longitud del paquete 2	40 cm

Aviso Legal: Esta documentación no pretende sustituir ni debe utilizarse para determinar la adecuación o la fiabilidad de estos productos para aplicaciones específicas de los usuarios

Offer Sustainability

Estado de oferta sostenible	Producto Green Premium
Directiva RoHS UE	Cumplimiento proactivo (producto fuera del alcance de la normativa RoHS UE) Declaración RoHS UE
Sin mercurio	Sí
Información sobre exenciones de RoHS	Sí
Comunicación ambiental	Perfil ambiental del producto
Perfil de circularidad	Información de fin de vida útil

Información Logística

País de Origen	ES

Garantía contractual

Periodo de garantía	18 months
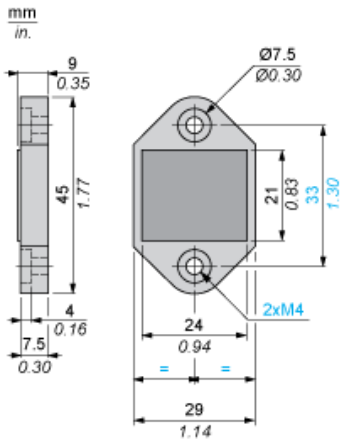
Dimensiones