Hoja de características del producto
Características

XCKP2110P16
"Final de carrera xckp – actuador resorte metal - 1 nc + 1 no"

Principal

Gama de producto	Telemecanique Limit switches XC Standard
Nombre de serie	Formato estándar
Tipo de producto o componente	Interruptor limitador
Nombre corto del dispositivo	XCKP
Diseño del detector	Compacto forma B acorde a CENELEC EN 50047
Tipo de cuerpo	Fijo
Tipo de cabeza	Cabeza de pistón
Material	Plástico
Material del cuerpo	Plástico
Material de la cabeza	Zamak
Modo de fijación	Mediante el cuerpo
Movimiento cabezal funcionam.	Lineal
Tipo de operador	Émbolo de retorno de resorte metal
Tipo de aproximación	Enfoque vertical, 1 dirección
Número de polos	2
Tipo y composición de contactos	1 NC + 1NA
Funcionamiento de contacto	Acción rápida

Complementario

Accionamiento de interruptor	En el extremo
Consecutivo, seguido, continuo, adosado	Terminales abraz. fijac., capacid sujeción: 1 x 0.34...2 x 1.5 mm²
Entrada de cable	1 entry tapped for M16 x 1.5 cable gland, cable outer diameter: 4…8 mm
Forma aislamiento de contactos	Zb
Apertura positiva	Con
Fuerza mínima para apertura positiva	45 N

Aviso Legal: Esta documentación no pretende sustituir ni debe utilizarse para determinar la adecuación o la fiabilidad de estos productos para aplicaciones específicas de los usuarios

Fuerza mínima para disparo	15 N
Velocidad de accionamiento mín	0,01 m/min
Velocidad de accionamiento máxima	0.5 m/s
Precisión de repetición	0,1 mm nos puntos de disparo con 1 millón de ciclos de funcionamento
Código designación de los contactos	A300, AC-15 (Ue = 240 V), Ie = 3 A, Ithe = 10 A acorde a EN/IEC 60947-5-1 apéndice A Q300, DC-13 (Ue = 250 V), Ie = 0,27 A acorde a EN/IEC 60947-5-1 apéndice A
[Ui] Tensión nominal de aislamiento	300 V acorde a UL 508 500 V (grado contaminación 3) acorde a IEC 60947-1 300 V acorde a CSA C22.2 No 14
Maximum resistance across terminals	25 MOhm acorde a IEC 60255-7 category 3
[Uimp] Resistencia a picos de tensión	6 kV acorde a IEC 60664 6 kV acorde a IEC 60947-1
Protección contra cortocircuito	10 A cartucho fusible, tipo gG
Durabilidad eléctrica	5000000 ciclos, DC-13, 120 V, 4 W, ritmo funcion <60 ciclos/mn, factor de carga: 0,5 acorde a IEC 60947-5-1 anexo C 5000000 ciclos, DC-13, 24 V, 10 W, ritmo funcion <60 ciclos/mn, factor de carga: 0,5 acorde a IEC 60947-5-1 anexo C 5000000 ciclos, DC-13, 48 V, 7 W, ritmo funcion <60 ciclos/mn, factor de carga: 0,5 acorde a IEC 60947-5-1 anexo C
Durabilidad mecánica	15000000 ciclos
Anchura	31 mm
Altura	65 mm
Profundidad	30 mm
Peso del producto	0,09 kg
Descripción terminales iso n°1	(13-14)NO (21-22)NC

Entorno

Resistencia a los choques	50 gn para 11 ms acorde a IEC 60068-2-27
Resistencia a las vibraciones	25 gn (f = 10…500 Hz) acorde a IEC 60068-2-6
Grado de protección IP	IP66 acorde a IEC 60529 IP67 acorde a IEC 60529
Grado de protección IK	IK04 acorde a EN 50102
Clase de potección contra descargas eléctricas	Clase II acorde a IEC 61140 Class II conforming to NF C 20-030
Temperatura ambiente de funcionamiento	-25…70 °C
Temperatura ambiente de almacenamiento	-40…70 °C
Tratamiento de protección	TC
Certificaciones de producto	CCC CSA UL
Normas	EN 60947-5-1 IEC 60204-1 IEC 60947-5-1 CSA C22.2 No 14 UL 508 EN 60204-1

Packing Units

Tipo de unidad del paquete 1	PCE
Número de unidades en empaque	1
Peso del empaque (Lbs)	0,071 kg
Paquete 1 Altura	0,430 dm
Paquete 1 ancho	0,430 dm
Paquete 1 Longitud	0,820 dm
Tipo de unidad del paquete 2	S02

Número de unidades en el paquete 2	81
Peso del paquete 2	6,413 kg
Paquete 2 Altura	15 cm
Ancho del paquete 2	30 cm
Longitud del paquete 2	40 cm

Offer Sustainability

Estado de oferta sostenible	Producto Green Premium
Directiva RoHS UE	Cumplimiento proactivo (producto fuera del alcance de la normativa RoHS UE) Declaración RoHS UE
Sin mercurio	Sí
Información sobre exenciones de RoHS	Sí
Comunicación ambiental	Perfil ambiental del producto
Perfil de circularidad	Información de fin de vida útil

Información Logística

País de Origen	ES

Garantía contractual

Periodo de garantía	18 months

Dimensiones

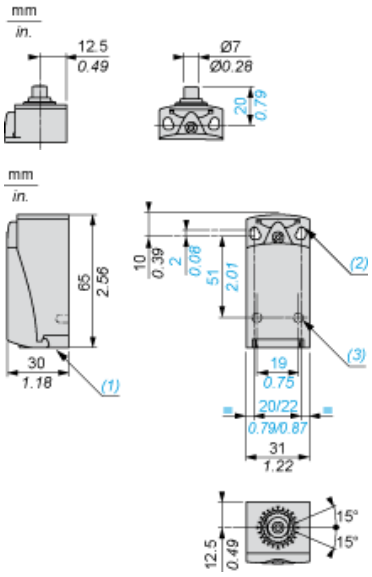

(1) Entrada roscada para M16 × 1,5
(2) 2 orificios alargados Ø 4,3 × 6,3 mm en centros de 22 mm, 2 orificios Ø 4,3 en centros de 20 mm
(3) 2 × orificios Ø 3 para pernos de sujeción, 4 mm de profundidad

XCKP2110P16

Montaje con entrada de cables

Posición de prensaestopas

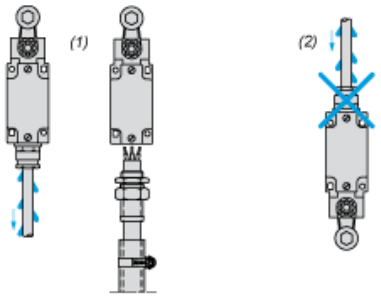

(1) Recomendado
(2) Se debe evitar

XCKP2110P16

Instalación

Émbolo o cabezales multidireccionales

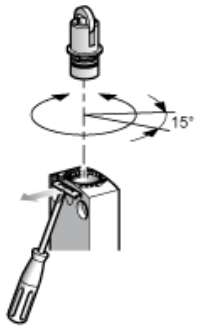

XCKP2110P16

Diagrama de cableado

2 polos NC + NA, apertura brusca

Características de actuación

Actuación de conmutador de tope

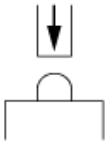

Diagrama funcional

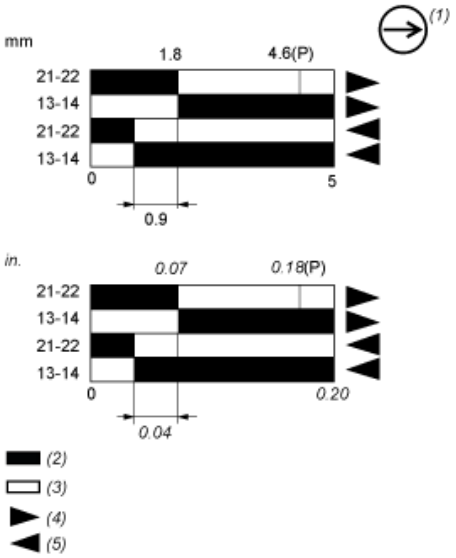

(P) Punto de apertura positiva
(1) Contacto NC con operación de apertura positiva
(2) Cerrado
(3) Abierto
(4) Disparo
(5) Restablecimiento