Ventiladores helicoidales extraplanos, con caudal aproximado de 300 m³/h, compuerta antirretorno incorporada, luz piloto de funcionamiento, motor 230V-50Hz, con rodamientos a bolas (modelos Z), IPX4. Clase II, con protector térmico incorporado.

**Compuerta antirretorno**
Evita la entrada de aire del exterior y las fugas de calefacción, cuando el extractor no está en funcionamiento. Se abre por la presión del aire.

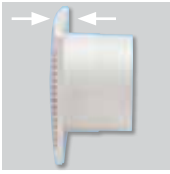

**Reja frontal extraplana**

Extractores adecuados para instalar en estancias de 15 a 25 m².

Modelos con humidistato.

## PRESTACIONES - MODELOS

| | S | C | CZ | R | CR | CRZ | H | CH | CHZ |
|---|---|---|---|---|---|---|---|---|---|
| LUZ PILOTO | ● | ● | ● | ● | ● | ● | ● | ● | ● |
| COMPUERTA ANTIRRETORNO | | ● | ● | | ● | ● | | ● | ● |
| TEMPORIZADOR REGULABLE | | | | ● | ● | ● | ● | ● | ● |
| HUMIDISTATO REGULABLE | | | | | | | ● | ● | ● |
| RODAMIENTOS A BOLAS | | | ● | | | ● | | | ● |

## CARACTERÍSTICAS TÉCNICAS

| Modelo | Velocidad (r.p.m.) | Potencia máxima absorbida (W) | Tensión (V) 50 Hz | Nivel presión sonora (dB(A)) a 1,5 m* | Caudal en descarga libre (m³/h) | Aislamiento/ Protección | Ø conducto (mm) | Peso (kg) |
|---|---|---|---|---|---|---|---|---|
| DECOR-300 | 2240 | 23 | 230 | 46 | 250 | Clase II / IPX4 | 150 | 1,44 |

* Medido a descarga libre.

## CURVA CARACTERÍSTICA

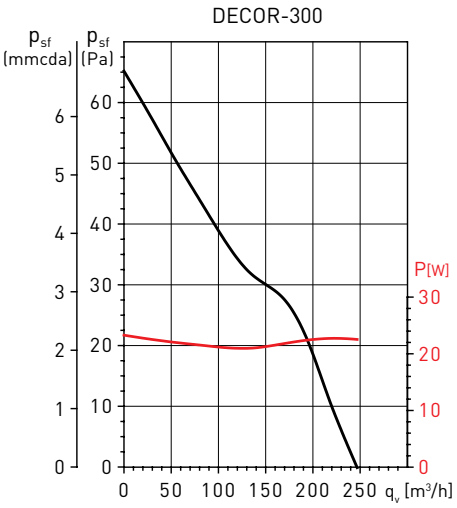


### Espectros de potencia en dB(A)

| 63 | 125 | 250 | 500 | 1.000 | 2.000 | 4.000 | 8.000 | LwA |
|---|---|---|---|---|---|---|---|---|
| 43 | 51 | 66 | 68 | 70 | 62 | 62 | 58 | 74 |

## DIMENSIONES (mm)

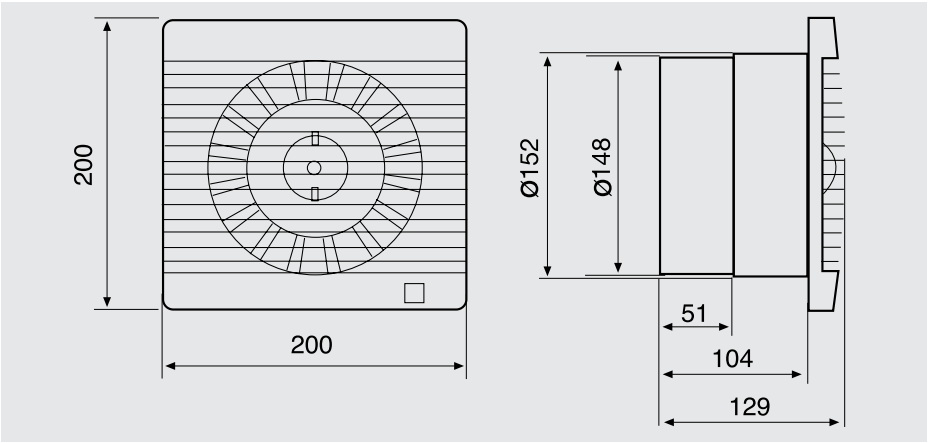


## ACCESORIOS

**GSA-150**
Conducto flexible de aluminio.

**GRA-150**
Reja exterior de aluminio.

**PER-160W**
Persiana de sobrepresión.

**REB**
Reguladores electrónicos monofásicos.