Fotocélulas
Reflexión sobre Espejo, Polarizada, Salida Relé
Modelo PMP

CARLO GAVAZZI

- **Distancia: 6 m**
- **Luz visible modulada, polarizada**
- **Detección con luz u oscuridad (selec. por interruptor)**
- **Indicador LED para objeto detectado**
- **Multitensión**
  12 a 240 VCC y
  24 a 240 VCA, 50/60 Hz
- **Caja de policarbonato/ABS reforzado de 25 x 65 x 81 mm, IP 67**
- **Opciones de temporizador (ajustables)**
- **Salida normalmente abierta (NA) y normalmente cerrada (NC)**

Descripción del Producto

Fotocélula de reflexión sobre espejo, polarizada, con un alcance de 6 m. Sensibilidad fija. Inmune a la luz ambiente. Función de salida seleccionable por interruptor. Grado de protección IP 67. Conexión por terminal a tornillo. Caja de plástico de 25 x 65 x 81 mm. Prensaestopa PG 13,5 o NPT 1/2" NPT. Salidas temporizadas opcionales: Retardo a la conexión, retardo a la desconexión, un disparo (en el flanco inicial o en el de salida).

Código de Pedido

PMP6R G T

Modelo
Prensaestopa PG 13,5
Función de temporizador

Selección del Modelo

Caja A x Al x P	Distancia (S_n)	Código de pedido con temporizador
25 x 65 x 81		
Prensaestopa PG 13,5	**6 m**	**PMP 6R GT**
Prensaestopa NPT 1/2"	**6 m**	**PMP 6R IT**

Especificaciones

Distancia nominal de det. (S_n) (0 a 5.000 lux)	PMP6.. 6 m, con espejo tipo ER 4, objeto de referencia
Zona ciega	≤ 0,15 m
Tensión de alimentación (U_B) CA: 45 a 65 Hz	10,8 a 264 VCC 21,6 a 264 VCA
Potencia nominal (relé conectado)	≤ 2 W (2,5 VA)
Salida	
Clasif. de contactos (AgCdO)	µ (micro gap)
Cargas resistivas CA 1	3 A/250 VCA
CC 1	3 A/30 VCC
Pequeñas cargas induct. CA 15	2 A/250 VCA
CC 13	3 A/30 VCC
Vida mecánica (normalmente)	≥ 40 x 10^6 operaciones
Vida eléctrica (normalmente)	≥ 5 x 10^5 operaciones a 220 VCA - 3 A carga resistiva: 360 impulsos/h
Tensión dieléctrica	2.000 VCA (rms) (cont./alim.)
Sensibilidad	Fija
Fuente de luz	GaAlAs, LED, 660 nm
Tipo de luz	Visible, modulada
Angulo óptico	±2°

Tamaño del punto de luz	280 mm a 4 m
Frecuencia operativa	20 Hz
Tiempo de respuesta	
OFF-ON (t_{ON})	≤ 20 ms
ON-OFF (t_{OFF})	≤ 30 ms
Retardo a la conexión (t_v)	≤ 300 ms (normalm. 100 ms)
Función de salida	Selección por interruptor, det. con luz u oscuridad
Indicación	
Objeto detectado	LED, amarillo
Temporizador opcional	
Retardo a la conexión	0,1 a 7 seg. ± 2 seg.
Retardo a la desconexión	0,1 a 7 seg. ± 2 seg.
Un disparo	0,1 a 7 seg. ± 2 seg.
Entorno	
Categoría de sobretensión	III (IEC 60664/60664A; 60947-1)
Grado de contaminación	3 (IEC 60664/60664A; 60947-1)
Grado de protección	IP 67 (IEC 60529; 60947-1)
Temperatura	
Trabajo	-25° a +55°C
Almacenamiento	-30° a +80°C

CARLO GAVAZZI

Especificaciones (cont.)

Vibración	10 a 150 Hz, 0,5 mm/7,5 g (IEC 60068-2-6)
Choque	2 x 1 m y 100 x 0,5 m (IEC 60068-2-32)
Tensión de aislamiento	250 VCA (rms)
Material de la caja	
Carcasa	PC/ABS, gris
Cara frontal	PMMA, rojo
Cubierta	PC, negro
Prensaestopa	Poliamida, negra, reforzada
Soporte de montaje	Acero, negro
Conexión	
Terminal a tonillo	5 x 2 x 1 mm^2
Prensaestopa	PG 13,5 o NPT 1/2” para cable de 6 a 10 mm
Peso	110 g
Homologaciones	CSA, UL
Marca CE	Sí

Tabla de Verdad

	Det. con luz		Det. con oscuridad	
Objeto presente	Sí	No	Sí	No
LED	OFF	ON	OFF	ON
Carga	No activa	Activa	Activa	No activa

Diagrama de Conexiones

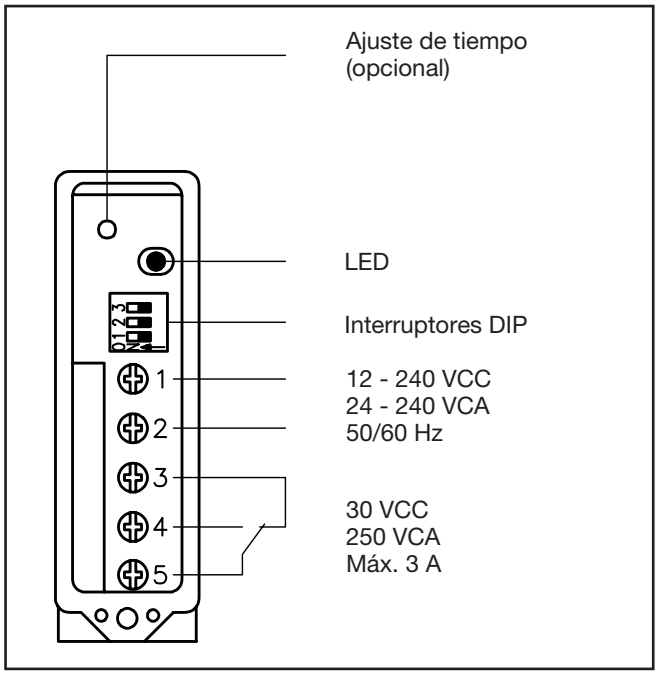

Selección de Función

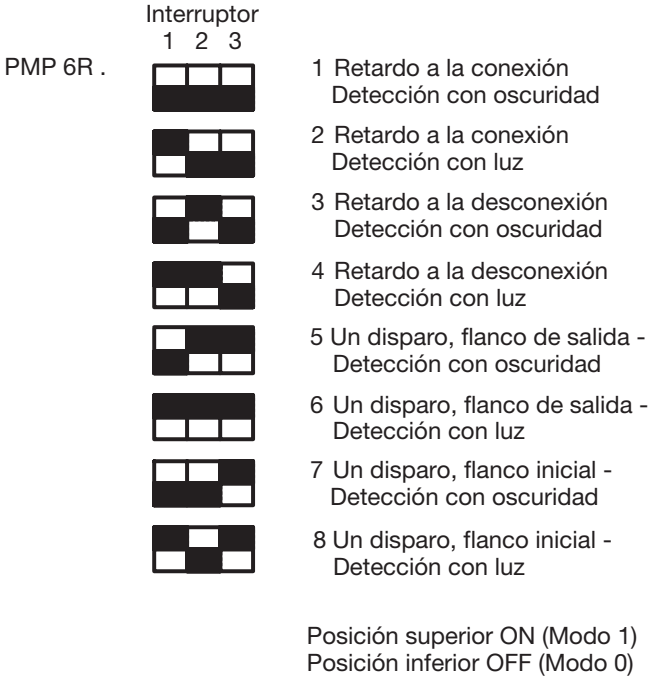

Normas de Instalación

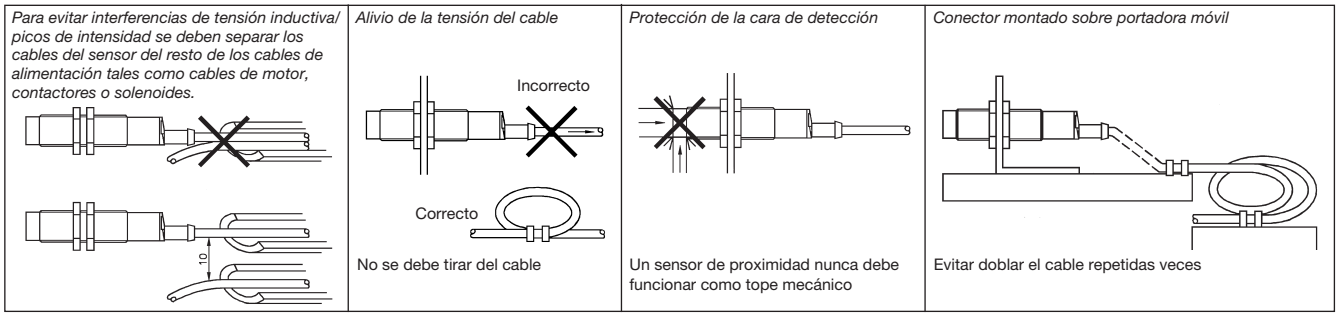

CARLO GAVAZZI

Diagrama de Operación

t = Retardo de tiempo
tv = Retardo a la conexión

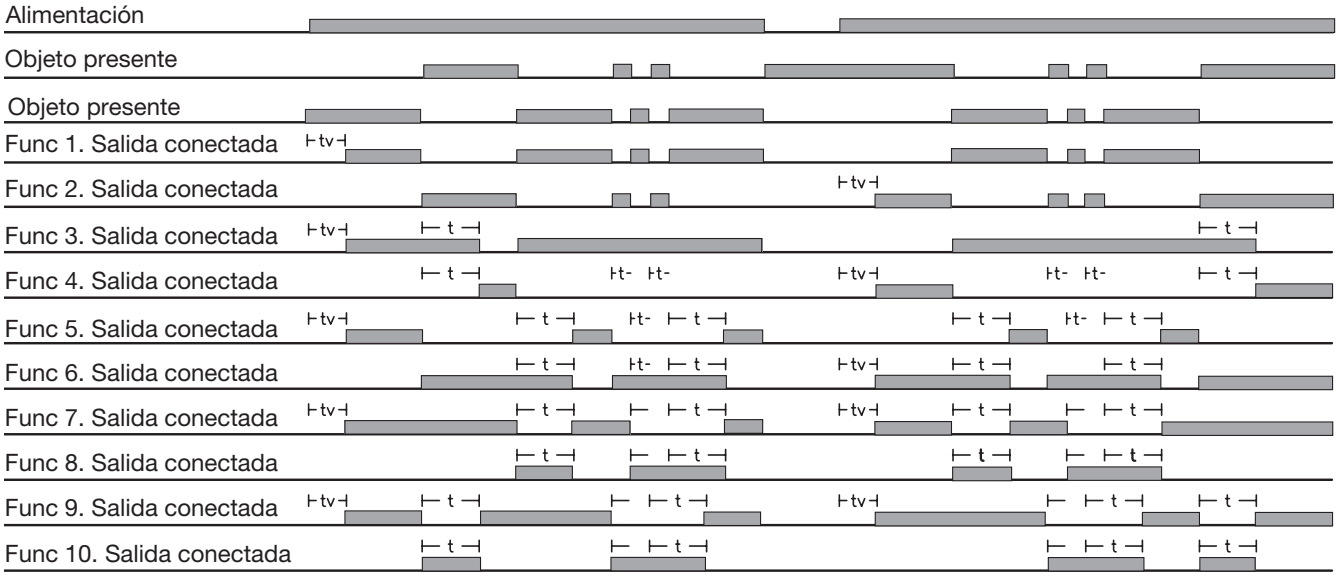

Dimensiones

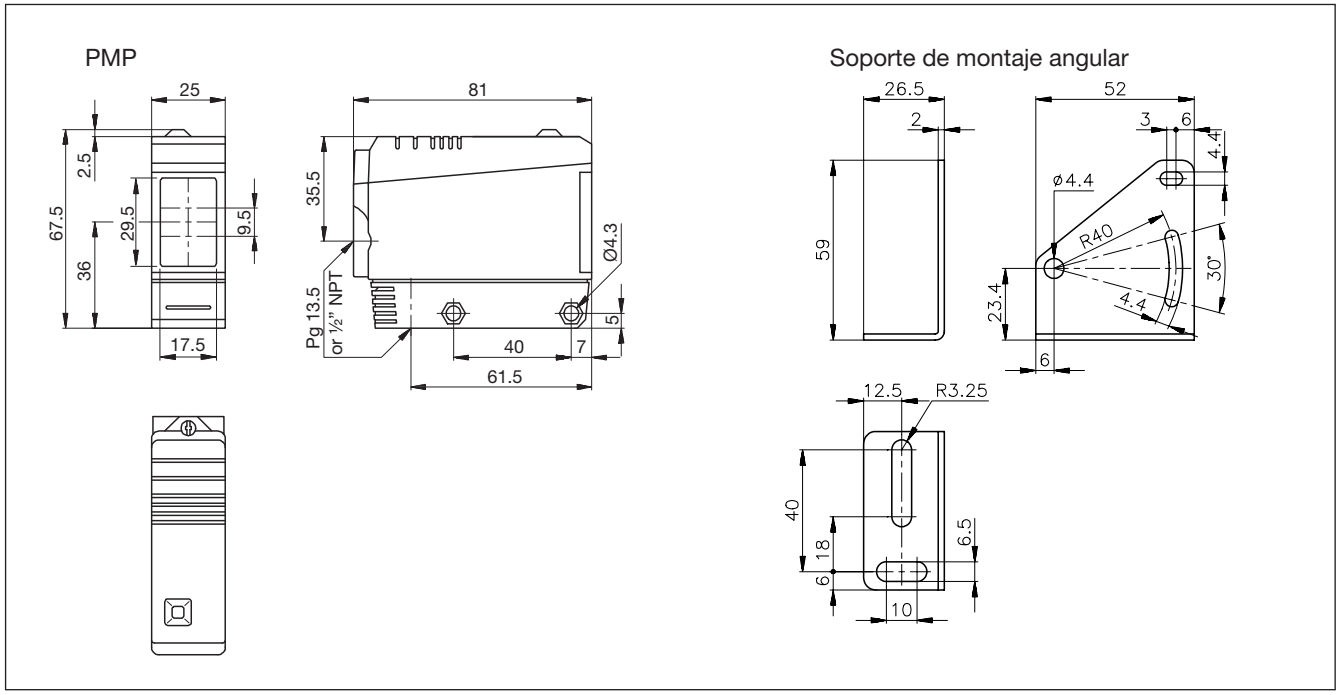

Accesorios

- Espejos: serie ER
- MB02 (soporte de montaje más largo)

Contenido del Envío

- Fotocélulas: PMP
- Prensaestopa
- Normas de Instalación
- Soporte de montaje
- **Embalaje:** Cartón ondulado (material ecológico reciclable)